PROFIL U U 24 / 24 / 24
U SECTION U 24 / 24 / 24

GC
HDG

CABLOFIL
INNOVATORS IN CABLE MANAGEMENT

FT0255-3	02 16

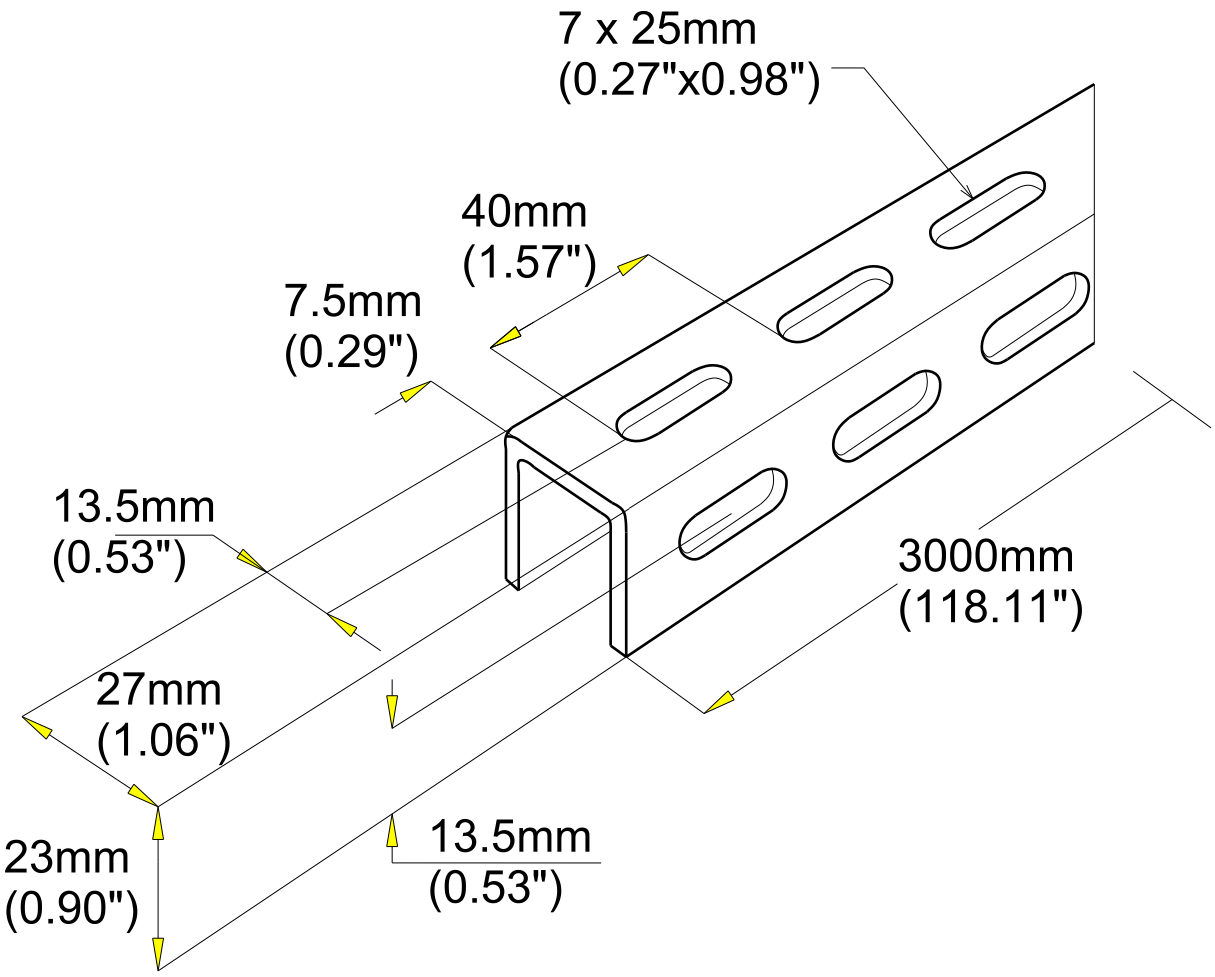

Material	Standard	Finishes	Standard
S235JR	EN 10025	Hot dip galvanized	EN ISO 1461

REF	CODE	POIDS (Kg/m) /WEIGHT (lb/ft)	
U24/24/24	524 145	0.710	*0.478*

EPAISSEUR / *THICKNESS*
1.5 / *(0.06")*

Propriété exclusive de CABLOFIL, ne peut être ni copié, ni transmis à des tiers sans autorisation écrite.
Exclusive property of CABLOFIL shouldn't be reproduced or transmitted to any people without written authorization