PROFIL Z Z24x24x24
Z SECTION Z24x24x24

GC
HDG

CABLOFIL
INNOVATORS IN CABLE MANAGEMENT

FT0262-3 | 03 16

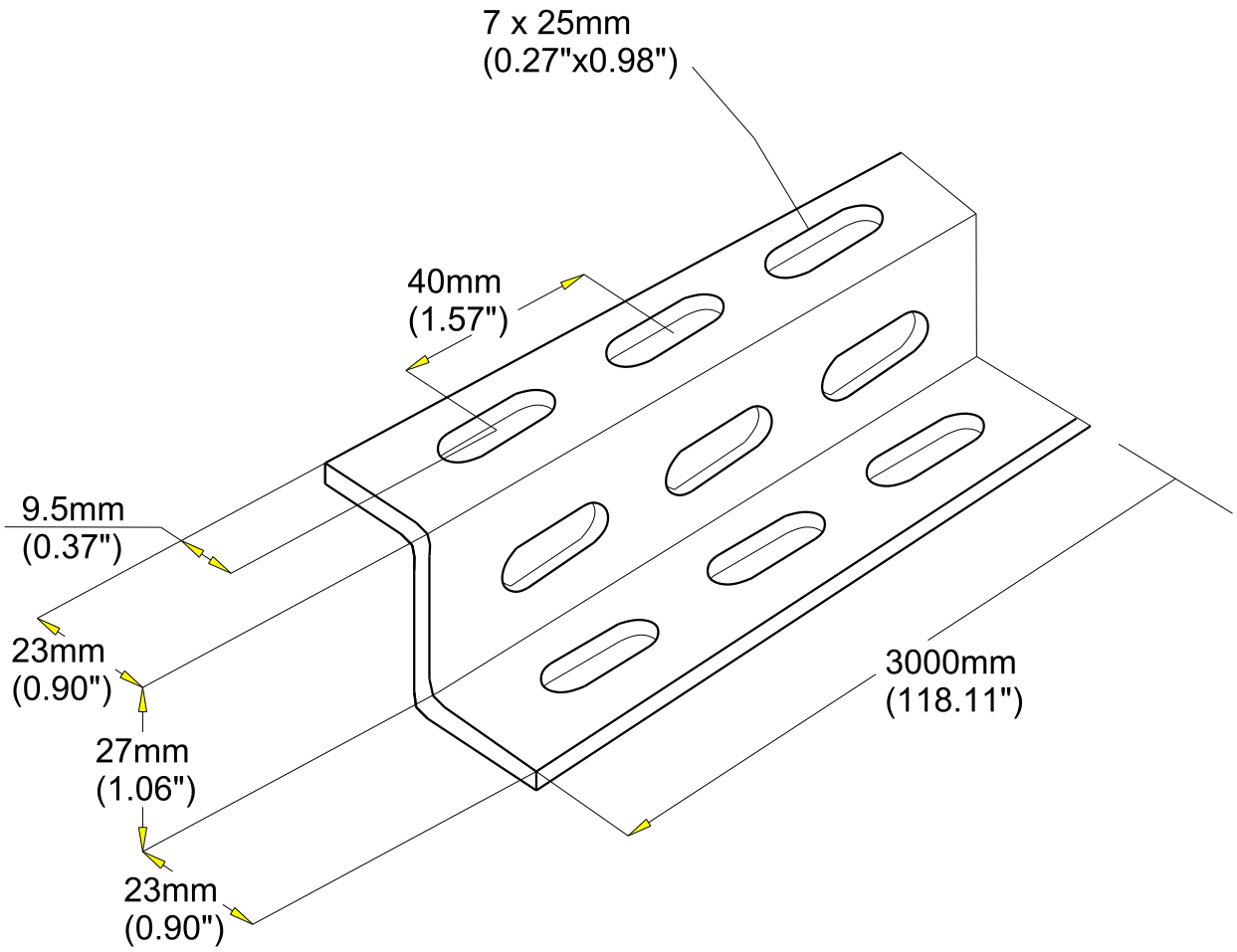

Material	Standard	Finishes	Standard
S235JR	EN 10025	Hot dip galvanized	EN ISO 1461

REF	CODE	POIDS (Kg/m) /*WEIGHT* (lb/ft)	
Z 24x24x24	524 210	0.760	*0.511*

EPAISSEUR / *THICKNESS*
1.5 / *(0.06")*

Propriété exclusive de CABLOFIL, ne peut être ni copié, ni transmis à des tiers sans autorisation écrite.
Exclusive property of CABLOFIL shouldn't be reproduced or transmitted to any people without written authorization