CORNIERE COR 48 / 48
COR 48 / 48 ANGLE

GS
PG

CABLOFIL
INNOVATORS IN CABLE MANAGEMENT

FT0261-0 | 03 16

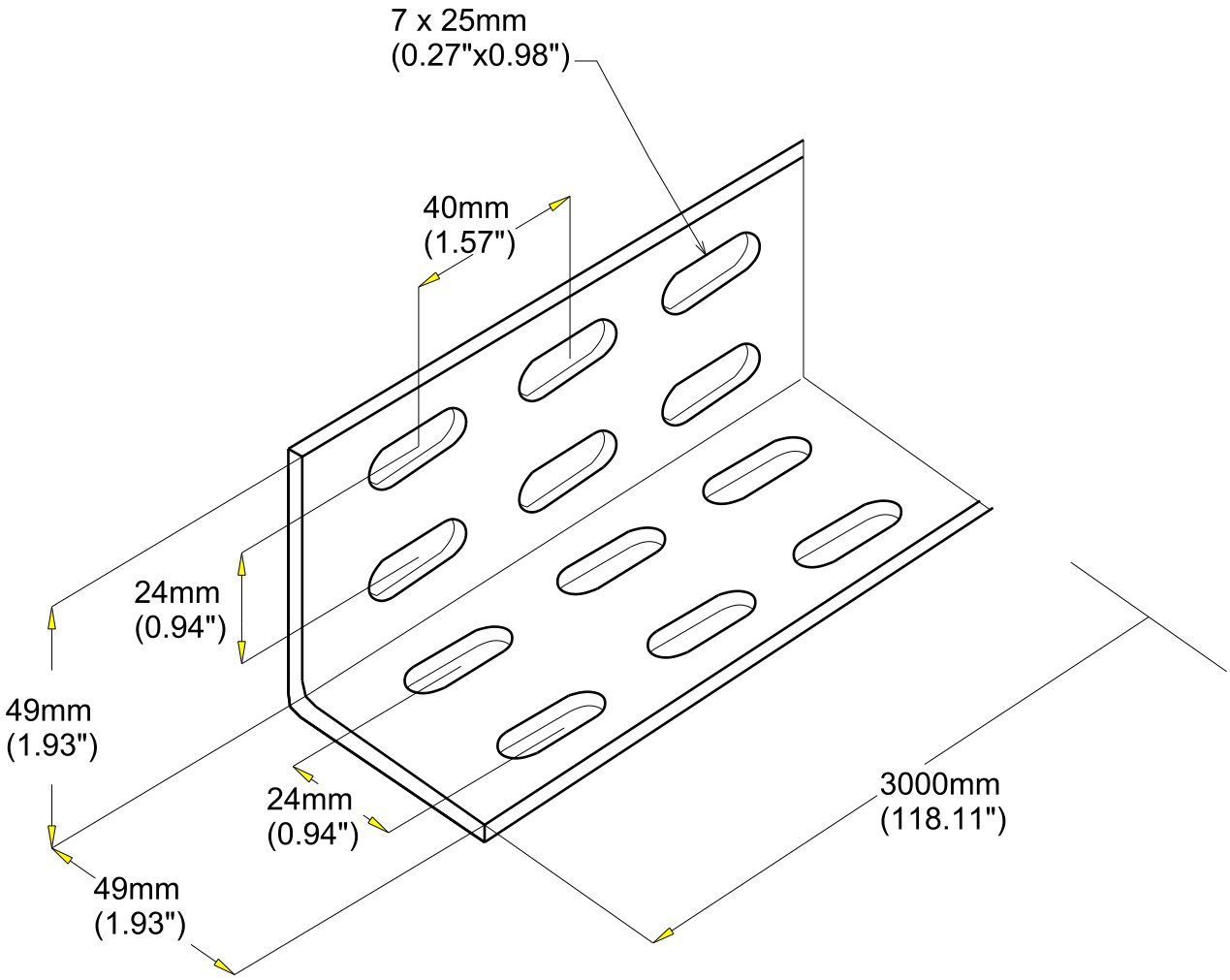

Material	Standard
DX51D Z 275 MAC	EN 10 346

EPAISSEUR / *THICKNESS*
1.35 / *(0.05")*

REF	CODE	POIDS (Kg/m)	*/WEIGHT* (lb/ft)
COR 48/48	524 182	0.860	*0.578*

Propriété exclusive de CABLOFIL, ne peut être ni copié, ni transmis à des tiers sans autorisation écrite.
Exclusive property of CABLOFIL shouldn't be reproduced or transmitted to any people without written authorization