SCHEDA TECNICA TC630A07

DESCRIZIONE

Terminali sconnettibili a cono esterno asimmetrici per connessioni in accoppiamento per cavi unipolari ad isolamento estruso per tensioni fino a 36kV, corrente massima 630 A – interfaccia C – con capocorda a frattura idoneo per cavi con conduttori in rame ed in alluminio con schermo a fili o a nastri in rame

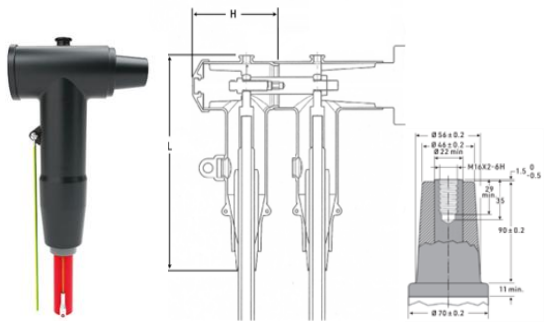

GAMMA DI PRODOTTO

Linea	TC630-R
Codice Metel	TC630A09
Contenuto del Kit	No.3 Terminali EPDM a T, Capicorda, Accessori, Istruzioni

CARATTERISTICHE PRODOTTO

Tensione Nominale $U_0/U(U_m)$	kV	18/30 e 12/20 (24)
Tecnologia di installazione		Sconnettibile
Connessione		Accoppiamento posteriore a terminali serie TS
Applicazione		da interno, da esterno
Materiale		Corpo in EPDM
Temperatura di esercizio (min – max)	°C	- 40 … + 150
Lunghezza (L)	mm	310
Larghezza (W)	mm	90
Profondità (H)	mm	119
Capocorda		Incluso, a serraggio meccanico con viti a frattura

CARATTERISTICHE CAVO

Grado di isolamento	kV	18/30 e 12/20
Isolamento		Estruso
Numero di fasi		1
Conduttore		Cu/Al
Sezione cavo (min – max)	mm^2	185 … 300 (18/30kV)
Sezione cavo (min – max)	mm^2	240 … 400 (12/20kV)
Diametro Isolante Primario (min – max)	mm	30 … 34
Schermatura a Fili o nastri in rame		Si
Schermatura a tubo in Alluminio		Si, con accessorio opzionale

CONFORMITA' DI PRODOTTO E DI SISTEMA

Norme di riferimento		CENELEC HD 629.1 | CEI 20-62/1
Classificazione ETIM	Ver. 9.0	EC003520

INFORMAZIONI LOGISTICHE

Quantità [pcs]	Tipo imballo	Dimensioni (L x W x H) [m]	Peso [kg]	EAN	Smaltimento imballo
1	Box	0,37 x 0,31 x 0,23	8,10	8053323909880	PAP 20
25	Pallet	1,20 x 0,80 x 1,00	225,00	0000000000000	FOR 50 / PET 02

NOTE

Queste informazioni e le nostre indicazioni tecniche corrispondono a nostre cognizioni ed esperienze senza tuttavia costituire nostra garanzia in relazione ai risultati finali o responsabilità derivanti da qualsivoglia rapporto giuridico. Considerata, infatti, la molteplicità dei materiali delle condizioni delle movimentazioni e stoccaggio, nonché delle condizioni produttive e di impiego, tutte le informazioni e le indicazioni sopra riportate devono essere preventivamente verificate dall'utente in funzione delle sue specifiche circostanze di utilizzo.

ETELEC Italia SpA – Via D. de Roberto, 40 – 80143, Napoli Italia | T. +39 081 584.66.10 | etelec@etelec.it | etelec.com