Base Cuadro Empotrar BR /
Base for flush-mounting panel BR

Ref: 13959R

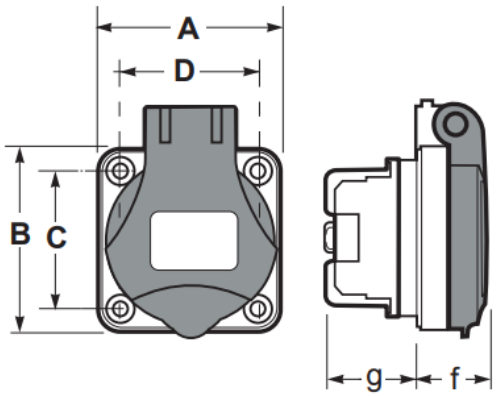

Dimensiones maximas / Maximum dimensions (mm)	
A	50
B	50
C	38
D	38
g	19.7
f	25.8

Características Constructivas / *Constructional features*	
Material / *Material*	PA6
Material de contacto / *Contact material*	Contactos niquelados *Nickel -plated brass*
Color / *Colour*	Rojo / *Red*
Polos / *Poles*	2P+T / 2P+E
Tipo conexión / *Connection type*	Conexión por tornillo *Screw terminals*
Utilización / *Use*	Exterior e Interior *Outdoor and indoor location*
Herramienta *Tool*	Destornillador PH2 *Screwdriver PH2 (0.8mm max)*
Cable / *Wire*	1-2.5mm^2
Peso / *Weight*	47g
Tipo / *Type*	Tipo N / *Type N*

Características Técnicas / *Technical Data*	
Tensión nominal / *Rated voltage*	250 V
Intensidad Nominal / *Rated current*	20 A
Frecuencia / *Frequency*	50 / 60 Hz
Potencia Asignada / *Rated power*	5000 W
Resistencia de Aislamiento / *Rated insulation voltage*	5MΩ@500Vdc
Rigidez eléctrica / *Dialectric strength*	2 kV
Temperatura de trabajo / *Working temperature*	-5°C / 40°C
Transporte y almacenaje / *Transport & storage*	-25°C / 70°
Resistencia al impacto / *Impact resistance*	IK07
Grado de protección / *Protection degree*	IP54
Ensayo hilo incadescente / *Glow wire test*	850°C partes soportan partes activas/ *parts support live parts* 650°C Otras partes / *Other parts*
Ensayo de bola / *Ball pressure test*	125°C soportes partes activas / *parts support live parts* / 70°C otras partes / *Other parts*

Avinguda el Pla 11, P.I. El Pla
08185 - Lliçà de Vall - Barcelona -SPAIN
T. +34 938 634 640
www.famatel.com

Famatel

FICHA TÉCNICA – DATA SHEET Ref: 13959R

Normativa / *Regulations*

Normativa aplicada / *Applied Standards*	IEC 60884-1, NBR 14136

Información logistica y embalaje / *Logistics and packaging Information*

Cantidad mínima de pedido: 1 unidad / Minimun quantity order: 1 unit
Código arancelario / Tariff code: HS 85392998

Embalaje *Packaging*	Cantidad *Quantity*	Peso neto – Peso bruto *Net weight – Gross weight*	Código EAN *EAN code*
Caja Individual / Single box	1	0.054 kg	8429760847311
Estuche / *Inner Box*	30	1.62 kg	18429760847318
Caja Exterior / *Master Box*	180	9.72 kg	28429760847315

Instrucciones / Instructions

Uso / *Use*	• Las operaciones de instalación, puesta en servicio, inspección y mantenimiento sólo podrán ser realizadas por personal adecuadamente cualificado y formado en temas eléctricos y de seguridades aplicables. El cumplimiento de las instrucciones de seguridad no excusa el cumplimiento de otras normas específicas de la instalación, el lugar, el país u otras circunstancias que afecten al cuadro (R.D.614/2001, REBT, etc…). *Installation, commissioning, inspection and maintenance operations can only be carried out by suitably qualified personnel trained in applicable electrical and safety issues. Compliance with the safety instructions does not excuse compliance with other regulations specific to the installation, the place, the country or other circumstances that affect the table (R.D .614 / 2001, REBT, etc ...).* • No se debe instalar el equipo sobre una superficie de material inflamable, ni en ambientes que pudieran estar bajo influencia de productos agresivamente corrosivos. *Do not install the equipment on a surface of flammable material, or in environments that may be under the influence of aggressively corrosive products.*
Mantenimiento / Maintenance	• Realizar inspecciones visuales periódicas de la envolvente. Se deben buscar grietas, golpes, etc., que puedan afectar al funcionamiento normal del cuadro y al grado IP designado. *Perform periodic visual inspections of the enclosure. Look for crack, bumps, etc., that may affect the normal operation of the enclosure and the designated IP degree.*

Avinguda el Pla 11, P.I. El Pla
08185 - Lliçà de Vall - Barcelona -SPAIN
T. +34 938 634 640
www.famatel.com

Famatel®