T-Power 2 Bases 16A + Clavija 16A

T-Power 2 bases 16A + plug 16A

Dimensiones y características constructivas / *Dimensions and constructional features*

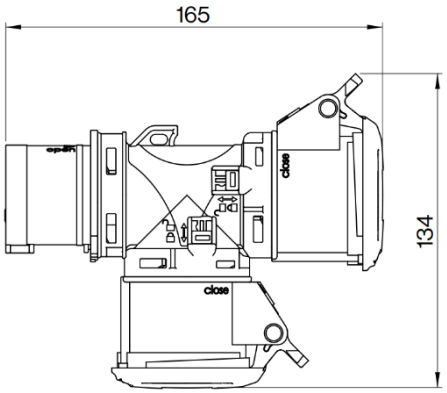



Características Constructivas / *Constructional features*

Material *Material*	ABS / PA6
Dimensiones (Al x An) *Dimensions (H x W)*	134 x 165 mm
Intensidad nominal Rated current	16A
Tensión nominal *Rated voltage*	230V
Grado de protección IP *Protection degree IP*	IP44-54
Grado de protección IK *Protection degree IP*	IK07
Bases *Sockets*	2 x 3P - 16A
Clavija Plug	1 x 3P – 16A
Frecuencia *Frequency*	50/60 Hz
Temperatura de trabajo *Working temperature*	-25°C +40°C
Transporte y almacenaje *Transport & storage*	-25°C / 70°C

Avinguda el Pla 11, P.I. El Pla
08185 - Lliçà de Vall - Barcelona -SPAIN
T. +34 938 634 640
www.famatel.com

Famatel®

FICHA TÉCNICA – DATA SHEET Ref: 17122

Normativa / *Regulations*

Normativa Aplicada / *Applied Standards*	IEC/EN 60309-1, IEC/EN 60309-2

Información logistica y embalaje / Logistics and packaging information

Cantidad mínima de pedido: 1 unidad / Minimun quantity order: 1 unit
Código arancelario / Tariff code: 85369010

Embalaje *Packaging*	Cantidad *Quantity*	Peso neto – Peso bruto *Net weight – Gross weight*	Código EAN *EAN code*
Caja Individual / Single box	1	0.225 kg	8429760823445
Estuche / Inner box	8	1.8 kg	18429760823442

Instrucciones / *Instructions*

Uso */Use*	• Las operaciones de instalación, puesta en servicio, inspección y mantenimiento sólo podrán ser realizadas por personal adecuadamente cualificado y formado en temas eléctricos y de seguridad aplicables. El cumplimiento de las instrucciones de seguridad no excusa el cumplimiento de otras normas específicas de la instalación, el lugar, el país u otras circunstancias que afecten al cuadro (R.D.614/2001, REBT, etc...). *Installation, commissioning, inspection and maintenance operations can only be carried out by suitably qualified personnel trained in applicable electrical and safety issues. Compliance with the safety instructions does not excuse compliance with other regulations specific to the installation, the place, the country or other circumstances that affect the table (R.D .614 / 2001, REBT, etc ...).* • No se debe instalar el equipo sobre una superficie de material inflamable, ni en ambientes que pudieran estar bajo influencia de productos agresivamente corrosivos. *Do not install the equipment on a surface of flammable material, or in environments that may be under the influence of aggressively corrosive products.*
Mantenimiento / *Maintenance*	• Realizar inspecciones visuales periódicas de la envolvente. Se deben buscar grietas, golpes, etc., que puedan afectar al funcionamiento normal del cuadro y al grado IP designado. • *Perform periodic visual inspections of the enclosure. Look for crack, bumps, etc., that may affect the normal operation of the enclosure and the designated IP degree.*

Avinguda el Pla 11, P.I. El Pla
08185 - Lliçà de Vall - Barcelona -SPAIN
T. +34 938 634 640
www.famatel.com

Famatel®