BASE DE EMPOTRAR INCLINADA 10º / ANGLED PANEL SOCKET 10º

Container SpeedPRO IP67 80x95
base de empotrar inclinada 10° / angled panel socket 10°

Ref. / Item	Pack unit.
24339	5



3p+T (3H)
380-440V



CE

Dimensiones y conexiones / Dimensions & connections

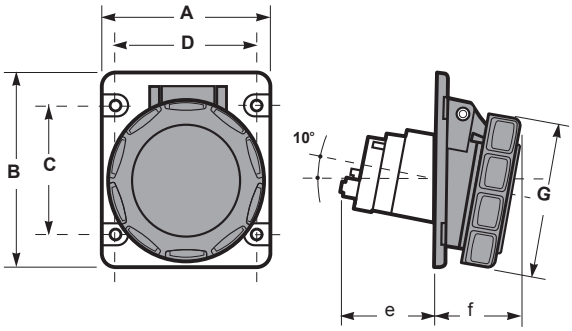

	32A
Poles	4
A	80
B	95
C	70
D	60
e	60
f	40
G	92
Connection type	Conexión por tornillo Screw terminals
Wire flexible (mm^2) -	2,5 - 6
Weight (g)	215

Dimensiones en mm / Dimensions in mm

Características Técnicas / Technical Data

Tensón de utilización / Operating Voltage	■ 380...440V	**Normativa aplicada /** Applied Regulations	IEC 60309-1, IEC 60309-2 2014/35/UE
Intensidad nominal / Rated current	32A	**Diámetro exterior del cable /** External cable diameter	32A Min: 11,5mm Max: 21,3mm
Frecuencia / Frequency	50/60 Hz	**Material /** Material	Portacontactos / *Contact support*: PA6 Cuerpo / *Body*: ABS
Resistencia de aislamiento / Insulating Resistance	>10 MΩ	**Material de contacto /** Contact material	Latón niquelado *Nicke-plated Brass*
	2,5 kV	**Temperatura de funcionamiento /** Operating Temperature	-25°C / +40°C
Grado de Protección / Protection degree	IP67 (IEC / EN 60529)	**Resistencia al impacto /** Impact Resistance	IK08 (IEC / EN 62262)
Prueba hilo incadescente / Glow wire test	850°C partes soportan partes activas / *parts support live parts* 650°C Otras partes / *Other parts* (IEC / EN 60695-2-10)	**Ensayo de bola /** Ball pressure test	125°C partes soportan partes activas / *parts support live parts* 80°C Otras partes / *Other parts* (IEC / EN 60695-10-2)

Certificaciones / Certifications

Normativa aplicada / Applied Standards	IEC/EN/CEI 60309-1, IEC/EN/CEI 60309-2

Avinguda el Pla 11 – P.I. El Pla
08185 Lliçà de Vall – Barcelona – SPAIN
T. +34 938 634 640 – F. +34 938 439 024
www.famatel.com

Famatel