BASES INTERBLOCANTES VERTICAL CONTENEDOR / CONTAINER VERTICAL SWITCHED INTERLOCKED SOCKET

Dimensiones y conexiones / Dimensions & connections

Container SpeedPRO IP67
Base interblocante cuadro vertical / vertical switched interlocked panel socket



Ref. / Item	Pack unit.
25053	1

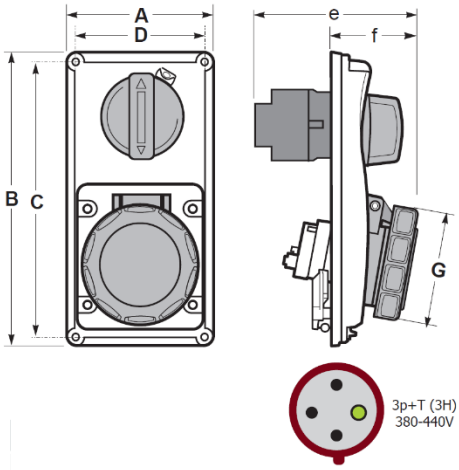

	32A
Poles	4
A	90
B	180
C	169
D	79
e	114
f	63
G	108
Connection type	Conexión por tornillo / Screw terminals
Wire flexible (mm²)	2,5 - 6
Weight (g)	455

Dimensiones en mm / Dimensions in mm

Container SpeedPRO IP67
Base interblocante superfície vertical / vertical switched interlocked wall mounted socket



Ref. / Item	Pack unit.
26028	1

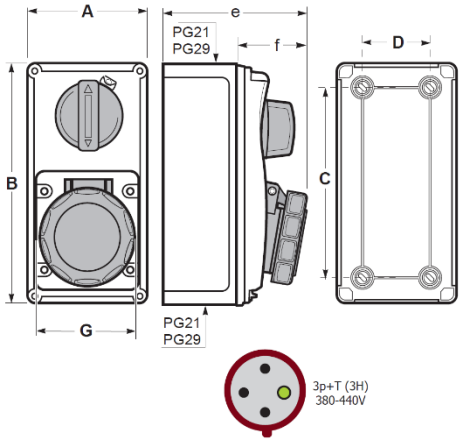

	32A
Poles	4
A	90
B	180
C	169
D	79
e	114
f	63
G	108
Connection type	Conexión por tornillo / Screw terminals
Wire flexible (mm²)	2,5 - 6
Weight (g)	455

Dimensiones en mm / Dimensions in mm

Características Técnicas / Technical Data

Tensón de utilización / Operating Voltage	■ 380…440V	**Grado de Protección /** Protection degree	IP67 (IEC / EN 60529)
Intensidad nominal / Rated current	32A	**Resistencia al impacto /** Impact Resistance	IK08 (IEC / EN 62262)
Frecuencia / Frequency	50/60 Hz	**Material /** Material	PA6 / ABS
Resistencia de aislamiento / Insulating Resistance	>10 MΩ	**Material de contacto /** Contact material	Latón *Brass*
Rigidez dieléctrica / Dielectric Strength	2,5 kV	**Temperatura de funcionamiento /** Operating Temperature	-25°C / +40°C
Prueba hilo incadescente / Glow wire test	850°C partes soportan partes activas / *parts support live parts* 650°C Otras partes / *Other parts* (IEC / EN 60695-2-10)	**Ensayo de bola /** Ball pressure test	125°C partes soportan partes activas / *parts support live parts* 80°C Otras partes / *Other parts* (IEC / EN 60695-10-2)

Avinguda el Pla 11 – P.I. El Pla
08185 Lliçà de Vall – Barcelona – SPAIN
T. +34 938 634 640 – F. +34 938 439 024
www.famatel.com

Famatel

BASES INTERBLOCANTES VERTICAL CONTENEDOR / CONTAINER VERTICAL SWITCHED INTERLOCKED SOCKET

Normativa / Regulations

Normativa aplicada / Applied Standards	IEC/CEI/EN 60309-1, IEC/CEI/EN 60309-2, IEC/CEI/EN 60309-4 Low Voltage Directive 2014/35/UE

Instrucciones interruptor bloqueo mecánico / Interlocked switch instructions

Bloqueo conexionado mecánico:

- Después de conectar la claviija y accionar el interruptor en ON, la clavija queda bloqueda
- Después de accionar el interruptor en OFF y extraer la clavija, el elemento de mando queda bloqueado.

En posición ON o OFF del elemento de mando es posible poner el candado de seguridad. Se recomienda bloquear en posición ON con candado únicamente en aplicaciones particulares.

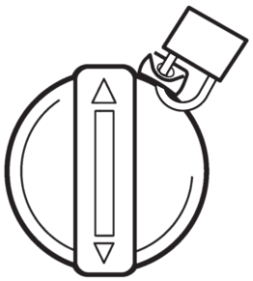

Mechanical interlock:

- After plugging and switching-on, the plug is locked.
- After switching-off and unplugging, switch is locked.

Switch can be locked when actuator is on ON or OFF position by padlock. Locking switch in ON position is only recommended in particular applications.

Avinguda el Pla 11 – P.I. El Pla
08185 Lliçà de Vall – Barcelona – SPAIN
T. +34 938 634 640 – F. +34 938 439 024
www.famatel.com