famatel conectamos con tu energía.	**FICHA TÉCNICA / DATA SHEET** **3957.14**	**Fecha/*Date*:** 29.04.2016 **Página/*Page*:** 1/1

QUA-016, rev.: 00



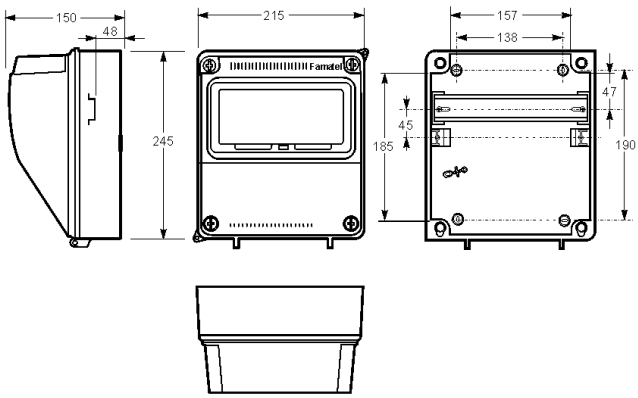

DENOMINACIÓN GENÉRICA / ***GENERIC NAME***	**CAJA INDUSTRIAL CABLEADA /** ***INDUSTRIAL ENCLOSURE CABLED***
DIRECTIVA APLICADA / ***DIRECTIVE APLLIED***	**2014/35/UE**
CLASIFICACIÓN ENVOLVENTE ***CLASSIFICATION ENCLOSURE***	**TIPO DE MATERIAL: AISLANTE, LIBRE DE HALÓGENOS** ***TYPE OF MATERIAL: ISOLATED, HALOGEN FREE***
	MODO DE FIJACIÓN / *FIXATION PLACE:* • **SUPERFICIE / *WALL***
	LUGAR PREVISTO / *ENVIROMENT*: INTERIOR
	GRADO DE PROTECCIÓN/*PROTECTION DEGREE* **- CAJA / *ENCLOSURE*: IP65** **- TOMAS / *SOCKETS: IP54***
	RESISTENCIA AL IMPACTO / *IMPACT RESISTANCE*: IK08
	TENSIÓN DE AISLAMIENTO / *ISOLATED TENSION*: 1000 V
RIGIDEZ DIELÉCTRICA / ***DIELECTRIC STRENGHT***	**2.5 Kv**
HILO INCANDESCENTE ***GLOW WIRE***	**ENVOLVENTE / *ENCLOSURE:* 650 ºC** **TOMAS / *SOCKETS:* 850 ºC**
TEMPERATURA DE AISLAMIENTO / ***ISOLATED RATE***	**90 ºC (lase térmica 90, Y) / 90 ºC (Thermic classe 90, Y)**
POTENCIA DISIPADA / *POWER LOSS*	**18 W**
ESTABILIDAD DIMENSIONAL / ***DIMENSIONAL STABILITY***	**TEMPERATURA / *TEMPERATURE*: - 25 ºC / + 85 ° C** **HUMEDAD RELATIVA / *HUMIDITY*: 100 % HR**
CARACTERÍSTICAS CONSTRUCTIVAS Y ELEC-TRICAS / **BUILD AND ELECTRICAL CHARACTERISTICS**	**MÓDULOS / *MODULES:* 9** **TOMAS / *SOCKETS:*** **- 3 x 2P+T(2P+E), 16 A / 250 V ~ (IP54)** **CLAVIJA / *PLUG:*** **- 1 x 2P+T(2P+E), 16 A / 250 V ~** **MANGUERA / *CABLE:* 1.5 m, H05VV-F, 3 x 1.5 mm²** **PROTECCIONES / *SWITCHGEAR:*** **- 1 x DIFERENCIAL / *RCCB:* 2P / 40 A / 30 mA** **- 1 x MAGNETOTÉRMICO / *CIRCUIT BREAKER,* 2P / 20 A** **- 1 x BOBINA DE EMISIÓN / *SHUNT TRIP RELEASE*** **- 1 x PARO DE EMERGENCIA / *EMERGENCY STOP*** **PUERTA TRANSPARENTE / *TRANSPARENT DOOR*** **CARRIL DIN / *DIN-RAIL*** **CARGA PERMITIDA / *ALLOWABLE LOAD ON THE DOOR*: 1 Kg** **TAPONES PARA OBTENER EL GRADO IP65** ***CAPS FOR THE DEGREE IP65***
NORMAS / *STANDARDS*:	**EN 62208; EN 61439-4;**

AENOR ER Empresa Registrada ER-1498 / 2001	IQNet	CE	famatel conectamos con tu energía.	Realizado y aprobado por: *Made and approved by*: J. Ferrando